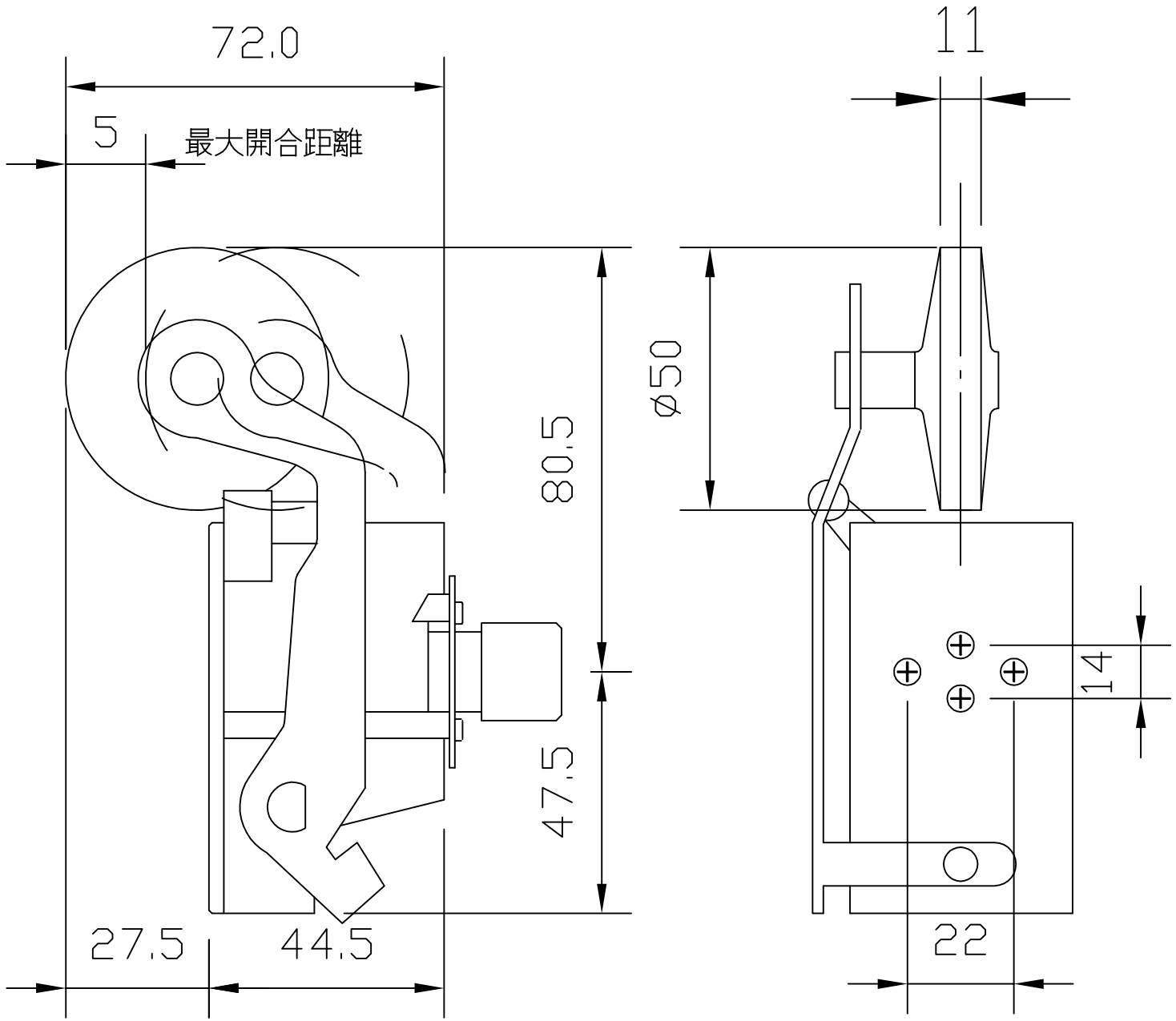

A／下壓即ON
B／下壓即OFF

訂購公司	使用業主	預訂數量	電控系統	繪圖		生產主管		通達機電有限公司 Tung Da Electric Co.,Ltd	SGW－A/B	檔號 FILE NO.